KROMBACH ARMATUREN

Wissen, wie's läuft.

Краны шаровые
Ball valves

№ 1045.1

FK- Краны шаровые для межфланцевого монтажа под фланцы Ру 16 до Ру 160

корпус с привинчиваемой секцией, полнопроходный. Пожарозащитный дизайн, с отводом статического электричества, вал затвора не выдвижной. Фланец под привод по DIN ISO 5211, управление ручное (рычаг). Исполнение фланцев по DIN 2501 (по запросу также по ГОСТ).

FK-Compakt ball valves to clamp between flanges PN 16 up to PN 160

Body with inserted part, full bore, fire-safe design,
with antistatic conductance, stem blow-off-proof, with mounting flange for actuators acc. to DIN ISO 5211,
with manual operation.
Flange dimensions acc. to DIN 2501.

Зак.-№ Order-no.	Ру PN	Материал корпуса Body material			Материал № Material-no.	Исполнение фланцев Sealing surface
KH 1046.1	16/40	Сталь ковкая	Forged steel	C22G2 (C22.8)	1.0460	DIN 2526 Form C
KH 1047.1	16/40	Сталь специальная	Stainless steel	X6CrNiMoTi17-12-2	1.4571	DIN 2526 Form C
KH 1048.1	63-160	Сталь ковкая	Forged steel	C22G2 (C22.8)	1.0460	DIN 2526 Form E
KH 1049.1	63-160	Сталь специальная	Stainless steel	X6CrNiMoTi17-12-2	1.4571	DIN 2526 Form E

Краны шаровые
Ball valves

№ 1045.1

Исполнение Дн 80 и 100
Design DN 80 and 100

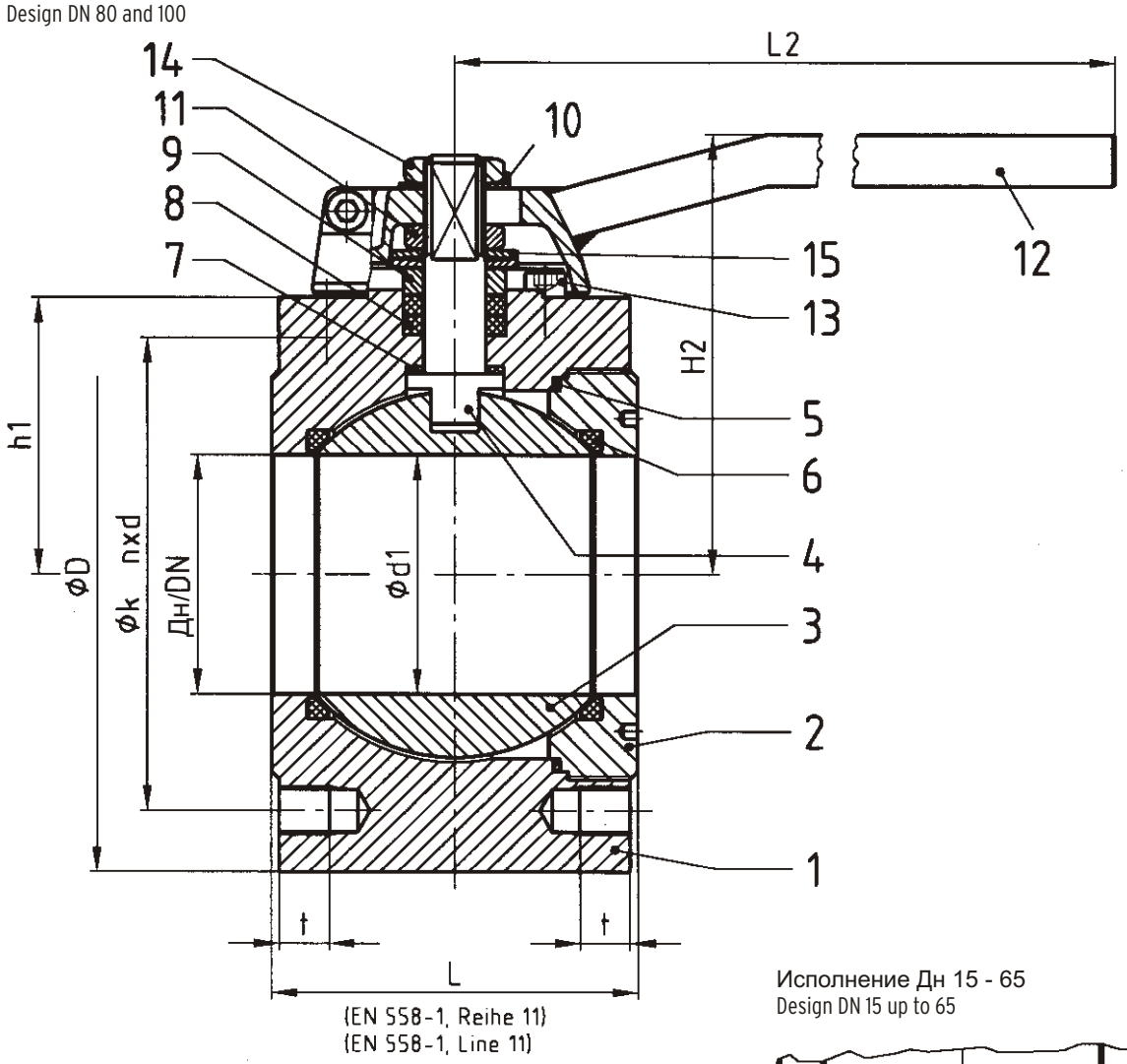

Исполнение Дн 15 - 65
Design DN 15 up to 65

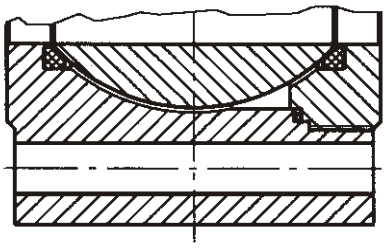

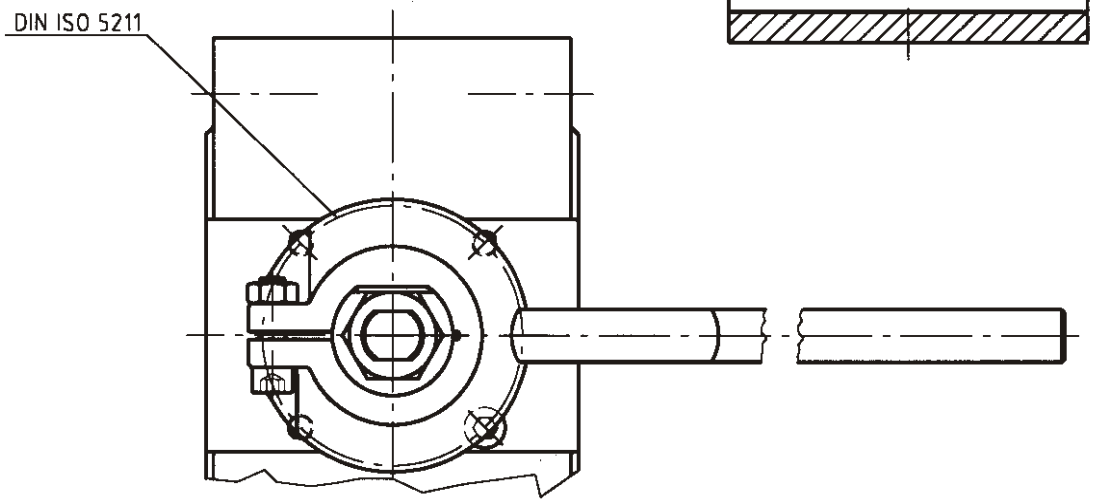

KROMBACH ARMATUREN

Wissen, wie's läuft.

Краны шаровые
Ball valves

№ 1045.1

Конструктивные размеры и вес / Dimensions and weights

Дн DN	Ру PN	d1	Конструктивные размеры Dimensions				Присоединительные размеры фланцев Flanged connection					Фланец под привод Mounting flange DIN ISO 5211	Вес,≈[кг] Weight ≈[kg]
			L	L1	h1	H2	D	k	nxd	t	t1		
KH 1046.1, KH 1047.1 (Py / PN 16/40)													
15	16/40	15	57	180	36,5	80	95	65	4xØ14	-	-	F04	2,7
20		20	64	180	38	82	105	75	4xØ14	-	-	F04	3,6
25		25	70	180	41	85	115	85	4xØ14	-	-	F04	4,6
32		32	76	280	62	100	140	100	4xØ18	-	-	F05	8,0
40		38	82	280	65	104	150	110	4xØ18	-	-	F05	9,5
50		50	102	280	73	112	165	125	4xØ18	-	-	F05	14,0
65	16	65	108	400	83	122	185	145	4xØ18	-	-	F05	18,0
	40	65	108	400	83	122	185	145	8xØ18	-	-	F05	17,2
80	16/40	78	121	400	90	170	200	160	8xM16	25	-	F10	24,9
100	16	96	146	480	102	175	220	180	8xM16	23	-	F10	42,8
	40	96	146	480	102	175	235	190	8xM20	25	-	F10	42,8
KH 1048.1, KH 1049.1 (Py / PN 63 - 160)													
15	63-160	15	57	180	43	80	105	75	4xØ14	-	-	F04	3,8
25		25	70	180	58	86	140	100	4xØ18	-	-	F04	8,2
40		38	82	280	64	120	170	125	4xØ22	-	-	F05	13,8
50	63	50	102	280	93	125	180	135	4xØ22	-	-	F07	18,8
	100	50	102	280	93	125	195	145	4xØ26	-	-	F07	22,3
	160	50	102	280	93	125	195	145	4xØ26	-	-	F07	22,3
65	63	65	108	400	95	140	205	160	8xØ22	-	-	F10	25,2
	100	65	108	400	95	140	220	170	8xØ26	-	-	F10	29,4
	160	65	108	400	95	140	220	170	8xØ26	-	-	F10	29,4
80	63	78	121	400	98	160	215	170	8xM20	26	25	F10	29,9
	100/160	78	121	400	98	160	230	180	8xM24	31	25	F10	34,9
100	63	96	146	480	115	176	250	200	8xM24	31	25	F10	47,3
	100	96	146	480	115	176	265	210	8xM27	42	25	F10	54,2

Материалы
Materials

Поз. Item	Наименование	Designation		KH 1046.1, KH 1048.1		KH 1047.1, KH 1049.1	
				Материал Material	Мат. № Mat.-no.	Материал Material	Мат. № Mat.-no.
1	Корпус	Body		C22G2 (C22.8)	1.0460	X6CrNiMoTi17-12-2	1.4571
2	Привинчиваемая секция	Screw part		C22G2 (C22.8)	1.0460	X6CrNiMoTi17-12-2	1.4571
3	Шар (затвор)	Ball		X6CrNiMoTi17-12-2	1.4571	X6CrNiMoTi17-12-2	1.4571
				GX5CrNiMo19-11-2	1.4408	GX5CrNiMo19-11-2	1.4408
4	Вал затвора	Stem		X2CrNiMoN22-5-3	1.4462	X2CrNiMoN22-5-3	1.4462
5	Уплотнит. кольцо корпуса	Body sealing		PTFE	-	PTFE	-
6	Уплотняющие вкладыши	Seat	Py/PN 16-40	TFM	-	TFM	-
			Py/PN 63-160	PTFE-углерод / Coal	-	PTFE-углерод / Coal	-
7	Уплотнит. кольцо вала	Stem seal.	Py/PN 16-40	PTFE	-	PTFE	-
			Py/PN 63-160	PTFE-углерод / Coal	-	PTFE-углерод / Coal	-
8	Сальниковая набивка	Stuffing box seal.		PTFE / PTFE эл.проводящая conductive	-	PTFE / PTFE эл.проводящая conductive	-
9	Прижимное кольцо	Pressure ring		X6CrNiMoTi17-12-2	1.4571	X6CrNiMoTi17-12-2	1.4571
10	Защитная шайба	Locking plate		X6CrNiMoTi17-12-2	1.4571	X6CrNiMoTi17-12-2	1.4571
11	Гайка вала затвора	Stem nut		5-2	-	A4	-
12	Рычаг	Hand lever		Ст. оцинкован. / galvanized	-	Ст. оцинкован. / galvanized	-
13	Болт стопорный	Stop screw		8.8	-	A4-70	-
14	Гайка рычага	Hand lever nut		5.6	-	A4	-
15	Пружина тарельчатая	Cup-spring		51CrV4	1.8159	X9CrNi18-8	1.4310

P - T - Диаграмма применения крана
Pressure-temperature-rating

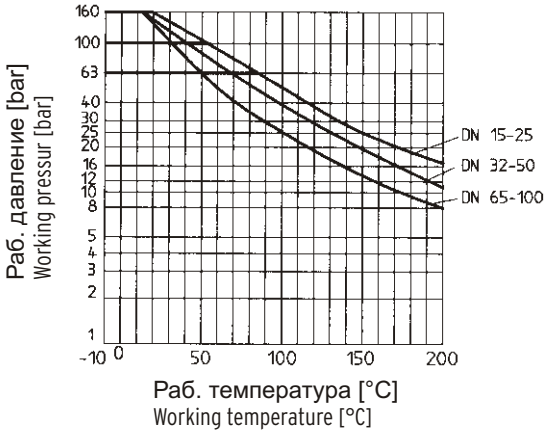

Другие параметры при выборе других материалов уплотнительний возможны
Other pressure-temperature scopes are possible if other sealing materials are choose.

При температурах ниже 10°C необходимо учитывать AD- Merkblatt W 10
At temperatures less -10°C please consider AD-Merkblatt W10

Начальные крутящие моменты [Nm]- Ориентировочные значения для смазывающих житкостей (вода, масло при 20°C)
Starting torques [Nm] - Standard values for lubricated media (i.e. water, oils at 20°C)

		Перепад давления [bar] / Differential pressure [bar]							
Дн / DN	Py / PN	bis 10	16	25	40	63	100	160	max. Мкр. / Mt. Allowable
15	16-160	10...13	11...15	11...15	12...16	13...17	14...18	15...20	44
20	16-40	12...16	13...17	13...17	14...18	-	-	-	62
25	16-160	15...20	16...21	16...21	17...22	18...23	19...25	20...26	62
32	16-40	30...38	32...41	33...43	35...45	-	-	-	115
40	16-160	35...43	37...48	39...50	40...52	42...55	44...57	46...60	115
50	16-160	50...65	53...68	55...72	58...75	61...79	64...83	73...95	115
65	16-40	60...78	63...82	66...86	69...90	-	-	-	115
65	63-160	60...78	63...82	66...86	69...90	72...94	96...125	144...187	450
80	16-160	70...91	74...96	77...100	81...105	111...144	162...211	244...317	450
100	16-100	100...130	105...137	110...143	115...150	205...267	312...406	-	450

Начальные моменты зависят особенно от частоты цикла (вкл. - выкл.)
Нижние значения соответствуют частым переключениям. Верхние- редким.

Внимание!
При несмазывающих средах (бензин, газ) или вязких средах необходимо учитывать увеличение крутящих моментов.

Пробные давления
Корпус: 1,5x Py для воды (20°C), 6 bar для воздуха
Седло: 1,0x Py для воды (20°C), 6 bar для воздуха

Потери давления кранов шаровых сравними с потерями давления трубопровода соответствующей длины при равном внутреннем сечении.

Специальные исполнения:
- Другие материалы
- С обогреваемой рубашкой
- С удлинённым валом затвора
- С электро-, пневмо- или гидравлическим приводом
- С фланцами по другим нормам
- С разгрузочным отверстием

The starting torque is considerably influenced by the number of the shift frequency.
The smaller value of the table corresponds to shift frequency.
The greater value corresponds to a longer down time.

ATTENTION!
If non-lubrication mediums (i.e. benzine, gases) or adhesive mediums are used an increasing of the values has to be considered.

Test pressures
Body: 1,5 x PN water; 6 bar air
Seat: 1,0 x PN water; 6 bar air

The k_{VS}-values of ball valves with full bore correspond to the comparable pipe lengths with the same diameter.

Special designs:
- Other materials
- With heating jacket (only face-to-face dimensions F17)
- With stem extension
- With electric, pneumatic or hydraulic actuator
- With other flange design
- With pressure relief bore

Указанная арматура соответствует по конструкции, габаритам, весу и применённым материалам современному состоянию техники и в дальнейшем может быть изменена. За возможные опечатки или ошибки перевода мы ответственности не несём.
The construction, the measurements and the weights of the described valves represent the current technical standards. We reserve the right to change the technical details and to use materials of equivalent and higher quality. We cannot be held responsible for any printing or translation errors that might be found in this catalogue.

KROMBACH ARMATUREN
Wissen, wie's läuft.
Friedrich Krombach GmbH & Co. KG · Armaturenwerke · D-57202 Kreuztal · Postfach 1130
Telefon (0 27 32) 520-00 · Telefax (0 27 32) 520 100 · http//www.krombach.com · e Mail: info@krombach.com